ÉCLAIRAGE INTÉRIEUR

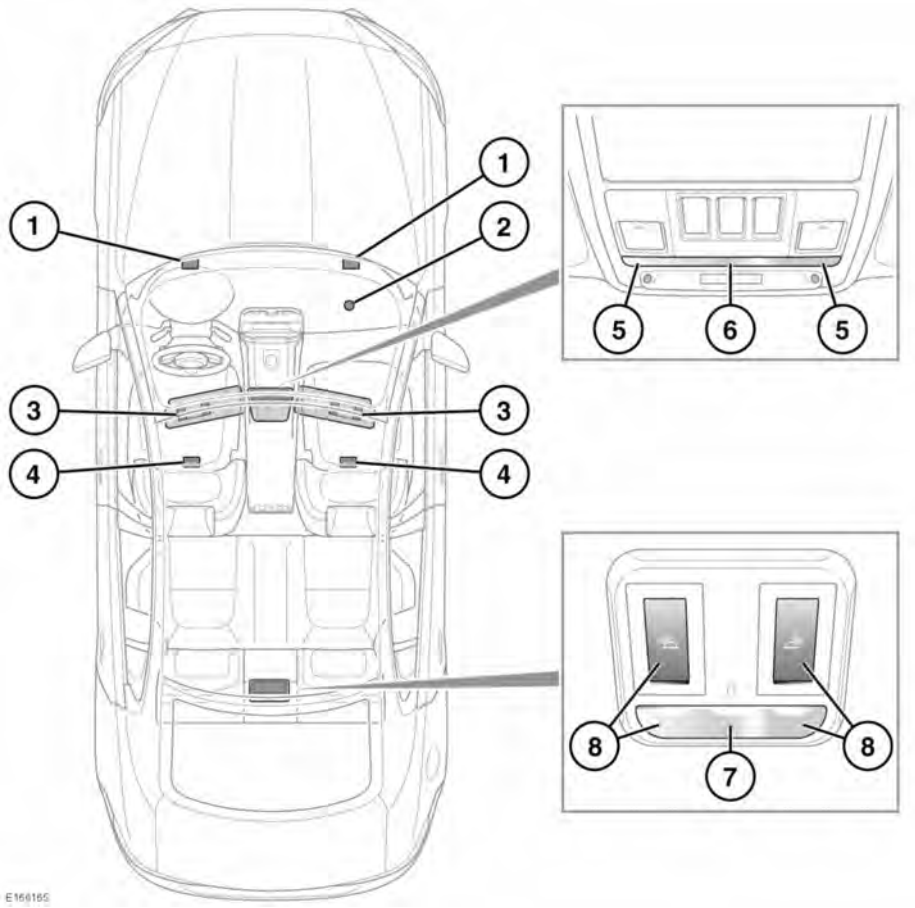

1. Lampes de l'espace pieds du siège avant.
2. Lampe de boîte à gants : s'active à l'ouverture.
3. Lampes du miroir de courtoisie : s'active lorsque le rabat du pare-soleil est relevé.
4. Lampes d'espace pieds du siège arrière.
5. Lampes de lecture avant : appuyez brièvement sur la lentille pour allumer/éteindre la commande.
6. Lampe de courtoisie avant : appuyez brièvement sur la lentille pour allumer/éteindre la commande.
7. Lampe de courtoisie arrière.

8. Lampes de lecture arrière : appuyez sur le bouton correspondant pour allumer manuellement une lampe de lecture. Appuyez à nouveau pour arrêter l'opération.

Tous les éclairages intérieurs (à l'exception des lampes de la boîte à gants et du miroir de courtoisie) s'allument automatiquement quand le véhicule est déverrouillé ou lorsqu'une porte s'ouvre. Ils s'éteignent environ 20 secondes après la fermeture de toutes les portes ou le verrouillage du véhicule.

Pour activer/désactiver l'allumage automatique de l'éclairage intérieur, continuez à toucher la lentille de la lampe intérieure avant (**6**) jusqu'à ce qu'elle clignote. **INTERIOR LIGHTS OFF** (ÉCLAIRAGE INTÉRIEUR ÉTEINT) ou **INTERIOR LIGHTS AUTO** (ÉCLAIRAGE INTÉRIEUR AUTO) apparaît en conséquence sur l'afficheur de messages.

Remarque : *Les lampes de bas de porte (montées à la base de chaque porte) et les lampes du coffre à bagages s'allument automatiquement dès l'ouverture d'une porte ou du coffre à bagages. L'allumage/extinction automatique des éclairages intérieurs n'affecte pas le fonctionnement de ces lampes.*

INTENSITÉ DE L'ÉCLAIRAGE INTÉRIEUR

Utilisez le sélecteur rotatif pour régler l'intensité de l'éclairage des instruments. Les feux extérieurs doivent être allumés lorsque vous effectuez des modifications. Voir **322, COMMANDES CONDUCTEUR**.

LUMIÈRE AMBIANTE

La couleur et l'intensité de l'éclairage ambiant sont réglables par le biais du menu **Fonctions supp.** de l'écran tactile. Voir **84, COMMANDES VIA L'ÉCRAN TACTILE**. Les feux extérieurs doivent être allumés lorsque vous effectuez des modifications.

MODE FURTIF

Le mode furtif abaisse le niveau d'éclairage intérieur pour faciliter la conduite de nuit. Le mode furtif peut être activé par le biais du menu **Fonctions supp.** de l'écran tactile. Voir page **86, FONCTIONS SUPPLÉMENTAIRES**.

Une fois activé, le mode furtif est actionné par désactivation de l'écran tactile. Si l'écran tactile est désactivé de nuit, l'éclairage intérieur et l'éclairage du panneau d'instruments s'estompent automatiquement pour atteindre une luminosité minimale. Le mode furtif est désactivé dès que les conditions de conduite nocturne disparaissent ou si l'écran tactile est rétabli.

Remarque : *la commande d'éclairage de l'habitacle ne fonctionne pas lorsque le mode furtif est actif. Voir page **322, COMMANDES CONDUCTEUR**.*