REIFENDRUCKÜBERWACHUNGS-SYSTEM (TPMS)

Das TPMS gibt bei niedrigem Reifendruck eine Warnung aus; es sorgt nicht für den korrekten Reifendruck. Die Reifendrücke sind regelmäßig mit Hilfe eines genauen Reifendruckmessgeräts bei kalten Reifen zu prüfen.

Reifenschäden werden vom TPMS NICHT erkannt. Den Zustand der Reifen regelmäßig überprüfen.

Beim Erhöhen des Reifendrucks ist darauf zu achten, dass die TPMS-Systemventile nicht verbogen oder beschädigt werden. Immer darauf achten, dass der Kopf des Pumpsystems richtig auf dem Ventilschaft sitzt.

Hinweis: *Nicht zulässige Zubehörteile können das System beeinträchtigen. In diesem Fall wird die Meldung* ***FEHLER REIFENDRUCKÜBERWACHUNG*** *auf dem Informationsdisplay angezeigt.*

Hinweis: *Unterschiedliche Reifentypen können sich nachteilig auf die Funktion des TPMS auswirken. Die Reifen stets wie empfohlen austauschen.*

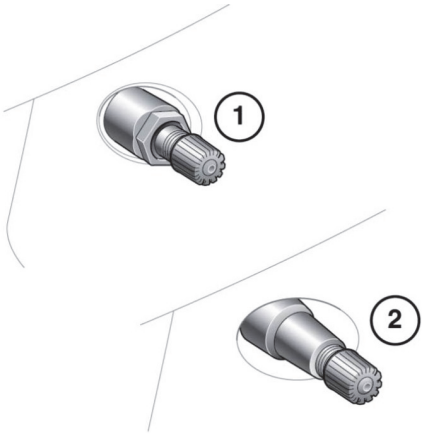

E132513

Räder mit TPMS sind daran zu erkennen, dass Ventil und Sicherungsmutter aus Metall sind (**1**). Alle Jaguar Räder ohne TPMS haben ein Ventil aus Gummi (**2**).

Der Reifendruck muss regelmäßig bei kalten Reifen geprüft und entsprechend eingestellt werden. Das TPMS ersetzt nicht die Notwendigkeit, dies zu tun, um die Fahrzeugsicherheit zu gewährleisten.

Die Reifendruck-Warnleuchte leuchtet auf, wenn mindestens ein Reifen einen deutlich zu niedrigen Druck aufweist. Das Fahrzeug so bald wie möglich anhalten, die Reifen überprüfen und den Druck auf den für die Fahrzeugbelastung empfohlenen Wert erhöhen.

MONTIEREN DES NOTRADS

Wenn das Notrad montiert wird, erkennt das System automatisch die veränderten Radpositionen. Wird anschließend ungefähr 10 Minuten lang mit einer Geschwindigkeit von mehr als 25 km/h (18 mph) gefahren, erscheint die Meldung **REIFENDRUCK VORN (HINTEN) RECHTS (LINKS) NICHT ÜBERWACHT**, und die Warnleuchte leuchtet auf.

Die Warnleuchte blinkt zunächst und zeigt dann Dauerlicht. Wird längere Zeit mit dem Notrad gefahren, wird die Meldung **FEHLER REIFENDRUCKÜBERWACHUNGSSYSTEM** angezeigt.

Die Warnanzeigenabfolge des TPMS wird bei jedem Einschalten der Zündung aktiviert, bis das Notrad durch ein normales Rad mit TPMS-Sensor ersetzt wird.

Hinweis: *Sofern das Notrad verwendet wird, dieses stets zuerst austauschen, bevor ein TPMS-Fehler untersucht werden soll.*