SCHEIBENWISCHERBEDIENUNG

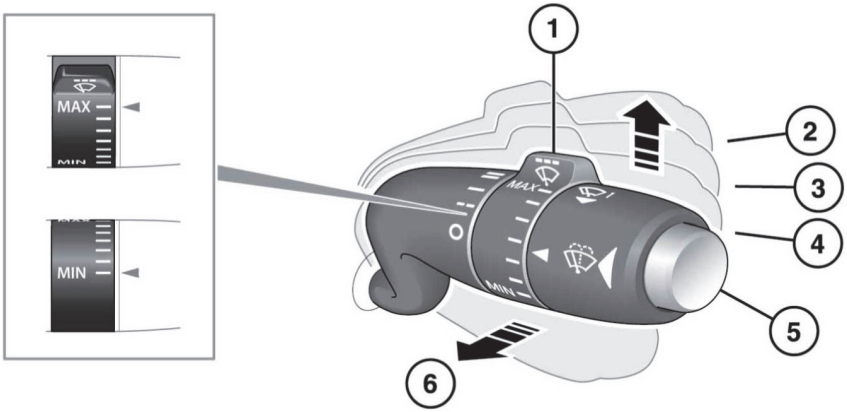

E132404

1. Zum Einstellen der Empfindlichkeit den Regler drehen:
   - Größte Empfindlichkeit des Regensensors.
   - Kleinste Empfindlichkeit des Regensensors.
2. Schnelle Wischgeschwindigkeit
3. Normale Wischgeschwindigkeit
4. Scheibenwischerautomatik (AUTO).
5. Knopf der Scheibenwaschanlage
6. Einmaliges Wischen

Die Scheibenwischer nicht betätigen, wenn die Scheibe trocken ist.

Bei Frost oder sehr hohen Temperaturen darauf achten, dass die Scheibenwischer nicht an der Windschutzscheibe fest hängen, bevor sie betätigt werden.

Bevor die Scheibenwischer eingeschaltet werden, Schnee und Eis von der Windschutzscheibe, aus dem Bereich der Wischerarme und der Wischerblätter sowie aus dem Windlauf entfernen.

Hinweis: *Bleiben die Wischerblätter hängen oder klemmen fest, kann es zu einer elektronischen Abschaltung und zeitweiligen Unterbrechung des Wischerbetriebs kommen. In diesem Fall Wischer und Zündung ausschalten. Fremdmaterial beseitigen und die Wischerblätter freilegen, dann die Zündung wieder einschalten.*

GESCHWINDIGKEITSABHÄNGIGER MODUS

Kommt das Fahrzeug mit aktivierten Scheibenwischern zum Stillstand, schalten die Wischer in die nächstniedrigere Geschwindigkeit. Erhöht sich die Fahrzeuggeschwindigkeit auf über 10 km/h, werden automatisch wieder die ursprünglichen Einstellungen für die Wischergeschwindigkeit eingestellt.

Diese Funktion kann von Ihrem Vertragspartner bzw. von einem autorisierten Servicebetrieb konfiguriert werden.