SEGURIDAD EN LOS ASIENTOS TRASEROS

Todos los ocupantes del vehículo deben ir correctamente sentados y llevar puesto el cinturón de seguridad en todo momento cuando el vehículo esté en marcha.

PLEGADO DE LOS ASIENTOS TRASEROS

Todos los objetos transportados en el vehículo deben sujetarse de la manera apropiada. Véase la página 76, PUNTOS DE ANCLAJE PARA EL EQUIPAJE. Cualquier objeto mal sujeto puede provocar la muerte o lesiones graves en caso de impacto o maniobra brusca.

Cuando utilice los cinturones de seguridad para sujetar objetos en lugar de personas, asegúrese de que los cinturones no sufran ningún daño o estén en contacto con bordes afilados.

Bajo ninguna circunstancia debe permitir a los pasajeros viajar en el maletero.

Tenga siempre en cuenta los avisos de seguridad y las instrucciones presentes en las etiquetas pegadas en los asientos traseros. Dichas etiquetas le proporcionan advertencias sobre cómo abatir y volver a colocar en posición los asientos de manera segura.

Asegúrese de que los reposacabezas traseros desmontados se almacenen en un lugar apropiado. No los deje nunca sueltos en el interior del vehículo, ya que pueden ocasionar lesiones graves o incluso mortales en caso de accidente, frenazo o maniobra brusca.

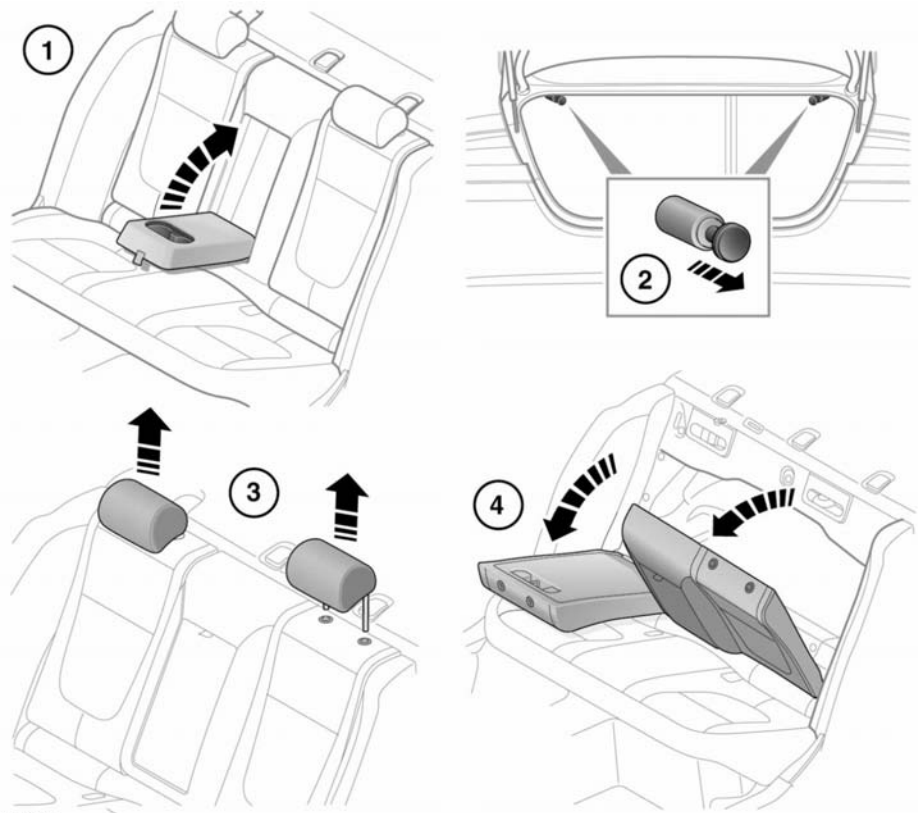

1. Recoja el reposabrazos del asiento trasero en su sitio.
2. Con el maletero abierto, tire del botón de liberación del asiento en cuestión situado en el lugar que se indica (la ilustración muestra una perspectiva desde la parte trasera del vehículo con la tapa del maletero abierta).
3. Desmonte el reposacabezas del respaldo del asiento que se desee abatir.
4. Pliegue totalmente el respaldo del asiento hacia delante y, si fuera necesario, repita el proceso para la segunda sección del asiento.

CÓMO VOLVER A COLOCAR LOS ASIENTOS TRASEROS EN SU POSICIÓN NORMAL

Cuando vuelva a colocar el respaldo en su posición normal, asegúrese de que los cinturones de seguridad estén correctamente tendidos y que no hayan quedado atrapados por el respaldo.

Cuando vuelva a colocar el respaldo del asiento en su posición normal, asegúrese de que el mecanismo de bloqueo queda perfectamente encajado en su sitio.

Antes de iniciar la conducción, asegúrese de que se hayan instalado correctamente los reposacabezas de los asientos traseros. Véase la página 24, DESMONTAJE DE LOS REPOSACABEZAS TRASEROS.

TRAMPILLA PARA ESQUÍS

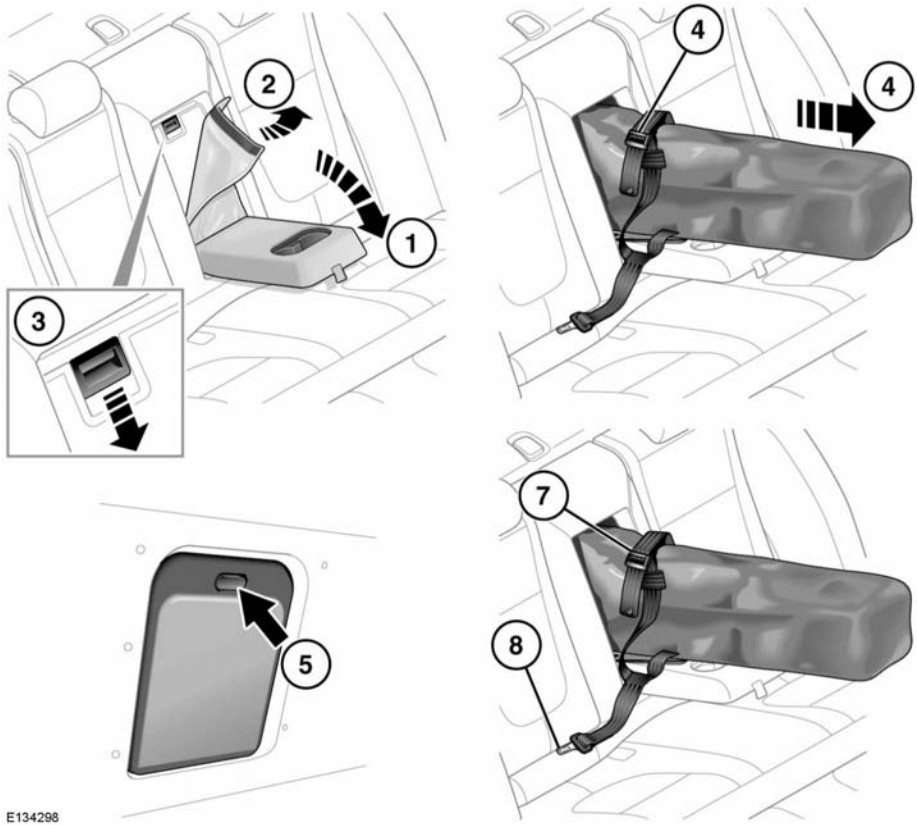

1. Abata el reposabrazos trasero.
2. Tire de la solapa de cuero.
3. Deslice el enganche hacia abajo para liberar la compuerta interior de la trampilla y recline la compuerta de modo que descanse sobre el reposabrazos.
4. Extraiga la bolsa para esquís de la trampilla tirando de aquella hacia el interior del habitáculo y, a continuación, afloje sus correas de sujeción.
5. Desde el maletero, presione el enganche para liberar la compuerta exterior de la trampilla.
6. Meta los esquís en la bolsa a través de la trampilla.
7. Sujete los esquís apretando la correa de sujeción de la bolsa.
8. Enganche el conector de la correa en la hebilla del cinturón de seguridad de la plaza central del asiento trasero.