INFORMACIÓN DE SEGURIDAD PARA SUSTITUCIÓN DE NEUMÁTICOS

Antes de elevar el vehículo o cambiar la rueda, asegúrese de leer y cumplir las siguientes indicaciones:

Busque un lugar seguro para detener el vehículo, alejado de la carretera principal y del tráfico.

Compruebe que tanto el vehículo como el gato se encuentran sobre un terreno nivelado.

Aplique el freno de estacionamiento y seleccione estacionamiento (P).

Encienda los intermitentes de emergencia.

Asegúrese de que las ruedas delanteras estén en posición recta y bloquee el volante.

Desenganche el remolque o la caravana del vehículo.

Asegúrese de que todos los pasajeros y animales que viajen en el vehículo permanezcan fuera de este, en un lugar seguro y alejado de la carretera principal.

Coloque un triángulo de peligro detrás del vehículo, a una distancia adecuada y orientado hacia el tráfico que se acerque en dirección al vehículo.

Cuando se levante del suelo una rueda trasera, la selección de la posición P no impedirá que el vehículo se mueva y pueda llegar a caerse del gato. Esto se debe a que el freno de estacionamiento sólo actúa en las ruedas traseras. Utilice el calce de rueda al levantar el vehículo con el gato.

Coloque siempre el calzo en la rueda diagonalmente opuesta a la rueda que se va a cambiar, utilizando el calzo suministrado en el kit de herramientas. Calce la parte delantera de la rueda en el caso de la rueda delantera o la parte trasera en caso de la rueda trasera.

Si le resulta imprescindible elevar el vehículo en una pendiente ligera, coloque los calzos en las dos ruedas opuestas, en la parte que quede en un nivel más bajo. Será necesario otro calzo.

Nunca debe colocarse ningún objeto entre el gato y el suelo o entre el gato y el vehículo.

No levante el vehículo sin que la cabeza del gato esté bien encajada en el punto de apoyo para el gato. Levante el vehículo con el gato utilizando los puntos de apoyo para el gato homologados.

Extraiga la rueda de repuesto antes de elevar el vehículo para evitar desestabilizar el vehículo cuando esté elevado.

Tenga precaución al desmontar la rueda pinchada y al levantar la rueda de repuesto. Las ruedas son pesadas y pueden provocar lesiones si no se manejan correctamente.

No arranque el motor ni lo deje en marcha mientras el vehículo esté sostenido únicamente por el gato.

No se introduzca debajo del vehículo cuando este se encuentre levantado por un gato.

No trabaje nunca debajo del vehículo ni coloque ninguna parte del cuerpo debajo de este cuando utilice el gato como único medio de soporte. Utilice los soportes de ejes apropiados.

Afloje las tuercas de la rueda con cuidado. La llave de rueda podría resbalar si no se ha fijado correctamente y las tuercas podrían ceder bruscamente. Cualquier movimiento inesperado podría causar lesiones.

Tras utilizar el kit de herramientas, guárdelo correctamente en el compartimento portaobjetos situado debajo del piso.

Asegúrese siempre de que los neumáticos son del tipo correcto y cumplen las especificaciones definidas para su vehículo (p. ej. índice de carga, tamaño, velocidad nominal, etc.).

CAMBIO DE UNA RUEDA

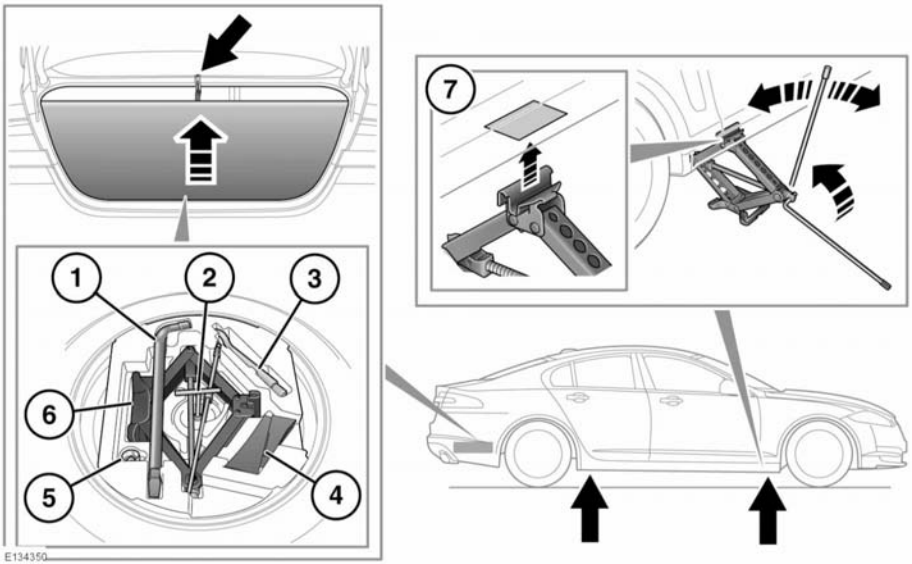

No se introduzca debajo del vehículo cuando este se encuentre levantado por un gato.

Antes de levantar el vehículo, afloje las tuercas de la rueda pero no las saque aún.

1. Llave de rueda.
2. Tornillo en forma de T de sujeción de la rueda de repuesto.
3. Argolla para remolcar.
4. Calce de rueda.
5. Adaptador para tuercas de bloqueo de las ruedas.
6. Gato. Siga las instrucciones impresas en el gato.
7. Existen cuatro puntos de apoyo para el gato en la parte inferior del suelo. En cada cubierta de estribo hay dos hendiduras triangulares. Estas indican los puntos en donde debe colocarse el gato para elevar el vehículo.

   Levante con cuidado el vehículo girando la manivela del gato. Deje de levantar el vehículo en cuanto el neumático se aparte del suelo. Con una mínima separación entre rueda y suelo se obtiene la máxima estabilidad del vehículo.

   Para desmontar la rueda de repuesto, desatornille y extraiga el tornillo del centro.

   Monte la rueda de repuesto y sujétela con las tuercas, pero sin apretarlas.

   Nota: *Para desmontar el anagrama central, utilice la punta de plástico del mango de la llave para tuercas de rueda y empuje el anagrama desde la parte interior de la rueda para sacarlo de su alojamiento.*

RUEDA DE REPUESTO DE TIPO PROVISIONAL

Antes de usar la rueda, tenga en cuenta las siguientes advertencias:

Siga las instrucciones indicadas en la etiqueta de aviso de la rueda de repuesto de tipo provisional. El incumplimiento de dichas instrucciones puede ser peligroso.

Cuando se monte una rueda de tipo provisional, conduzca con precaución y cámbiela por la llanta y el neumático especificados en cuanto le sea posible.

No monte más de una rueda de repuesto de tipo provisional a la vez.

La rueda de repuesto de tipo provisional debe inflarse a 4,2 bares (420 kPa, 60 psi) y no es posible repararla.

La velocidad máxima con una rueda de repuesto de tipo provisional es de 80 km/h (50 millas/h).

Deberá activarse el sistema DSC cuando se esté utilizando una rueda de repuesto de tipo provisional.

TUERCAS DE BLOQUEO DE LAS RUEDAS

Nota: *En el lateral de la tuerca de bloqueo hay grabado un número de código. Asegúrese de que registra dicho número en la tarjeta de seguridad suministrada en la carpeta de documentación. Mencione este número si fuera necesaria una sustitución. No guarde la tarjeta de seguridad en el vehículo.*

APRIETE DE LAS TUERCAS DE LAS RUEDAS

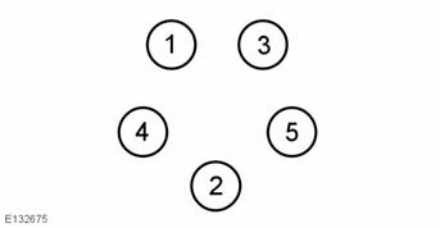

Sirviéndose de la llave, apriete ligeramente las tuercas alternándolas en el orden indicado en la figura.

Baje el gato y apriete por completo las tuercas en la secuencia mostrada. No las apriete demasiado utilizando la presión del pie o las barras de extensión sobre la llave para tuercas de rueda.

A la primera oportunidad que se presente, apriete las tuercas de la rueda con una llave dinamométrica a 125 Nm (92 lbf.ft).

No se debe exceder nunca este par de apriete.