KIT DE REPARACIÓN DE NEUMÁTICOS

Si tiene cualquier duda sobre su capacidad para seguir las instrucciones, póngase en contacto con su concesionario/reparador autorizado antes de intentar llevar a cabo la reparación.

Puede que su vehículo no cuente con una rueda de repuesto. En ese caso, en su lugar encontrará un kit de reparación de neumáticos bajo el piso del compartimento portaobjetos trasero (excepto si su vehículo lleva neumáticos antipinchazos). El kit de reparación de neumáticos puede utilizarse para reparar **un** neumático, y es fundamental que lea la siguiente guía antes de intentar reparar un neumático.

El kit de reparación de neumáticos sella la mayoría de los pinchazos con un diámetro máximo de 6 mm (¼ pulgadas).

Nota: *El sellador empleado en el kit de reparación tiene un periodo de vida útil y la fecha de caducidad se indica en la botella de sellador del neumático. Asegúrese de sustituir el envase antes de la fecha de caducidad.*

INFORMACIÓN DE SEGURIDAD DEL KIT DE REPARACIÓN DE NEUMÁTICOS

Sólo será posible cubrir parcialmente algunos daños al neumático, o puede que no se puedan cubrir, según la cantidad y el tipo de daño. Cualquier pérdida de presión de los neumáticos puede afectar seriamente a la seguridad del vehículo.

No utilice el kit de reparación si el neumático ha sufrido daños tras conducir con una presión de inflado demasiado baja.

Únicamente utilice el kit de reparación para cubrir daños dentro de la zona del dibujo del neumático.

No debe conducir a más de 80 km/h (50 millas/h) si el vehículo lleva un neumático reparado.

La distancia máxima que se debe recorrer cuando se ha montado un neumático reparado en el vehículo es 200 km (125 millas).

Cuando se ha montado un neumático reparado, conduzca con precaución y evite los frenazos o cambios de dirección bruscos.

Sólo se debe utilizar el kit de reparación de neumáticos en el vehículo con el que se suministró.

No utilice el kit de reparación de neumáticos para ningún fin que no sea la reparación de neumáticos.

No deje nunca el kit de reparación de neumáticos desatendido cuando se esté utilizando.

Utilice el kit de reparación de neumáticos únicamente a una temperatura comprendida entre –30 °C y +70 °C.

Mantenga siempre el kit de reparación de neumáticos fuera del alcance de niños y animales cuando lo utilice.

No se ponga justo al lado del compresor cuando esté en funcionamiento.

Compruebe el estado del flanco del neumático antes de inflarlo. No lo infle si las grietas, daños o deformaciones son visibles.

Observe el flanco del neumático durante el inflado. Si aparecen grietas, bultos o daños similares, o deformaciones, apague el compresor y desinfle el neumático.

DESCRIPCIÓN GENERAL DEL KIT DE REPARACIÓN DE NEUMÁTICOS

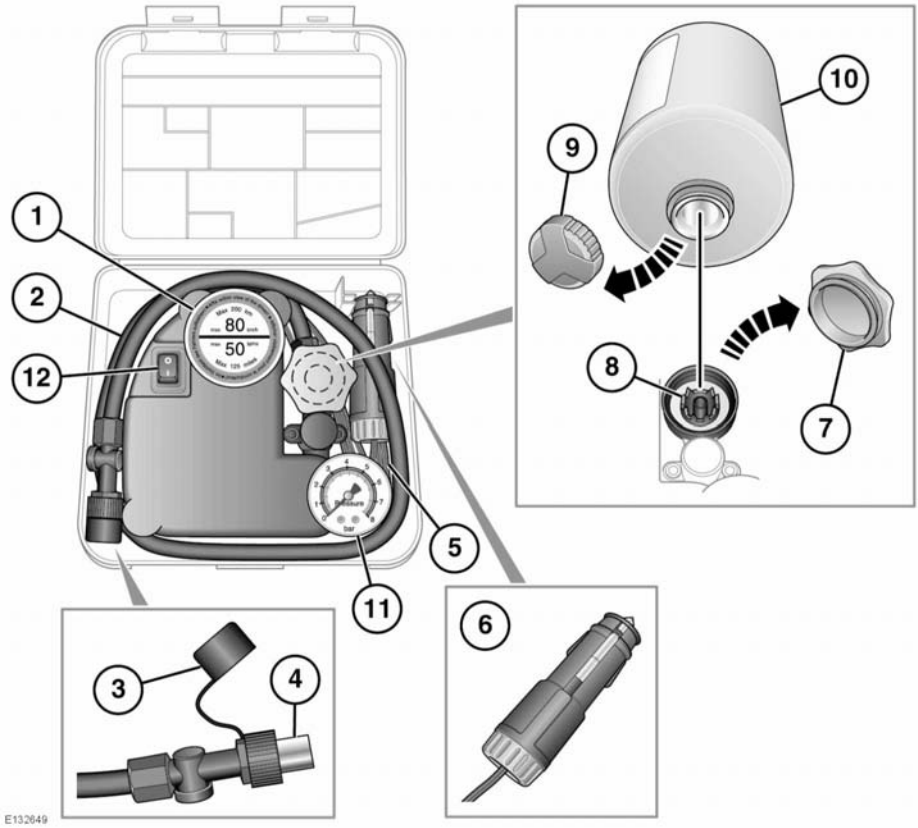

1. Etiqueta de velocidad máxima. 80 km/h (50 millas/h)
2. Manguera de inflado del neumático
3. Tapón protector de la manguera de inflado
4. Conector de la manguera de inflado
5. Cable de alimentación del compresor
6. Conector del cable de alimentación
7. Tapón del depósito de la botella de sellador (naranja)
8. Depósito de la botella de sellador
9. Tapón de la botella de sellador
10. Botella de sellador
11. Manómetro para neumáticos
12. Interruptor de activación/desactivación del compresor (**I** = activado, **0** = desactivado)

USO DEL KIT DE REPARACIÓN DE NEUMÁTICOS

Evite el contacto entre la piel y el sellador, que contiene látex de caucho natural.

Si la presión de inflado del neumático no alcanza los 1,8 bares (180 kPa, 26 psi) en un intervalo de siete minutos, es posible que el daño del neumático sea excesivo. No será posible efectuar una reparación temporal y no se deberá conducir el vehículo hasta que se haya sustituido el neumático.

Antes de intentar reparar un neumático, asegúrese de que el vehículo está estacionado con seguridad y lo más lejos posible del tráfico.

Asegúrese de que se ha puesto el freno de estacionamiento y seleccionado **P** (estacionamiento).

No intente extraer objetos extraños del neumático, como clavos, tornillos, etc.

Utilice siempre el compresor con el motor en marcha, excepto si el vehículo está en un espacio cerrado o mal ventilado, ya que en ese caso podría causar asfixia.

No haga funcionar el compresor constantemente durante más de diez minutos para evitar que se recaliente.

Nota: *Se debe informar a todos los conductores y ocupantes del vehículo sobre la reparación temporal que se ha llevado a cabo en uno de los neumáticos montados en el vehículo. También se les debe informar sobre las condiciones especiales de conducción impuestas al utilizar un neumático reparado.*

PROCEDIMIENTO DE REPARACIÓN

Compruebe el estado del flanco del neumático antes de inflarlo. No intente inflar el neumático si hay grietas, bultos o daños similares. No se ponga justo al lado del neumático mientras el compresor está bombeando. Observe el flanco del neumático. Si aparecen grietas, bultos o daños similares, apague el compresor y deje escapar el aire mediante la válvula de descarga de presión. No continúe utilizando el neumático.

1. Abra el kit de reparación de neumáticos y quite el adhesivo de la etiqueta de velocidad máxima. Pegue la etiqueta en el tablero, dentro del campo visual del conductor. Procure no tapar ningún instrumento ni testigo.
2. Desenrosque el cable de alimentación del compresor y la manguera de inflado.
3. Desenrosque el tapón naranja del depósito de la botella de sellador y el tapón de la botella.
4. Enrosque la botella de sellador en el depósito (en el sentido de las agujas del reloj) hasta que quede bien sujeta.
   - Si se atornilla la botella al depósito, se perforará la junta de la botella. Cuando se ha acoplado el receptor, una retenida impide que se salga.
5. Retire el tapón de la válvula del neumático dañado.
6. Retire el tapón de protección de la manguera de inflado y conecte la manguera a la válvula del neumático. Asegúrese de que la manguera esté firmemente enroscada.
7. Compruebe que el interruptor del compresor esté en la posición de apagado (**0**).
8. Introduzca el conector del cable de alimentación en la toma de corriente auxiliar.
9. Arranque el motor, excepto si el vehículo está en un espacio cerrado.
10. Coloque el interruptor del compresor en la posición de encendido (**I**).
11. Infle el neumático hasta 1,9 bares (26 psi) como mínimo y 3,5 bares (51 psi) como máximo.
    - Al bombear el sellador a través de la válvula del neumático, la presión puede aumentar hasta 6 bares (87 psi). Al cabo de unos 30 segundos la presión volverá a bajar.
12. Durante el inflado, desactive el compresor brevemente para comprobar la presión del neumático con el manómetro montado en el compresor.
    - El neumático no debería tardar más de 7 minutos en inflarse. Si, después de 7 minutos, el neumático no ha alcanzado la presión mínima, no debe utilizarlo.
13. Una vez inflado el neumático, apague el compresor. Después de apagar el compresor se puede apagar el motor, si se desea.
14. Quite el conector de alimentación de la toma de corriente auxiliar.
15. Extraiga la manguera de inflado de la válvula del neumático desenroscándola lo más rápidamente posible (en el sentido contrario al de las agujas del reloj).
16. Vuelva a colocar el tapón de protección de la manguera de inflado y el tapón de la válvula del neumático.
17. Asegúrese de que el kit de reparación de neumáticos (incluidos los tapones de la botella y el depósito) esté colocado de forma segura en el vehículo. Tendrá que volver a utilizar el kit para comprobar la presión del neumático tras recorrer 3 km (2 millas) aproximadamente, así que colóquelo en un lugar de fácil acceso.
18. Inmediatamente, desplace el vehículo 3 km (2 millas) aproximadamente para permitir que el sellador cubra la superficie interna del neumático y selle el pinchazo.

COMPROBACIÓN DE LA PRESIÓN DE INFLADO TRAS LA REPARACIÓN

Si al conducir el vehículo se perciben vibraciones, un comportamiento extraño al cambiar de dirección o ruidos, reduzca la velocidad inmediatamente. Conduzca con sumo cuidado y a una velocidad reducida hasta que encuentre un lugar seguro para detener el vehículo. Examine visualmente el neumático y compruebe su presión. Si hay signos de daños o deformaciones en el neumático, o su presión es inferior a 1,3 bares (19 psi) no continúe conduciendo.

Consulte con un taller de reparación de neumáticos o con su concesionario/ reparador autorizado para que le informen sobre la sustitución de un neumático tras haber utilizado un kit de reparación de neumáticos.

1. Conduzca el vehículo durante 3 km (2 millas) y deténgase en un lugar seguro. Examine visualmente el estado de los neumáticos.
2. Asegúrese de que la sección que contiene el sellador está en su posición original.
3. Enrosque el conector de la manguera de inflado en la válvula del neumático con firmeza.
4. Lea la presión del neumático en el manómetro.
5. Si la presión del neumático lleno de sellador es superior a 1,3 bares (19 psi), ajuste la presión al valor correcto.
6. Asegúrese de que el interruptor del compresor esté en la posición (**0**) e introduzca el conector del cable de alimentación en la toma de corriente auxiliar.

   Si el vehículo se encuentra en un espacio bien ventilado, arranque el motor.
7. Active el compresor (**I**) e infle el neumático hasta la presión correcta.
8. Para comprobar la presión del neumático, apague el compresor y lea el valor de presión en el manómetro.
9. Una vez desconectado el compresor, si la presión es demasiado elevada, libere la cantidad de presión necesaria mediante la válvula de descarga de presión.
10. Cuando termine de inflar el neumático hasta la presión correcta, apague el compresor y desenchufe la clavija de la toma de corriente auxiliar.
    - La utilización del sellador del kit de reparación de neumáticos puede ocasionar mensajes de error y valores incorrectos en el sistema de monitorización de la presión de los neumáticos. Por lo tanto, utilice el manómetro del kit de reparación de neumáticos para comprobar y ajustar la presión de inflado del neumático dañado.
11. Desenrosque el conector de la manguera de inflado de la válvula del neumático, vuelva a colocar el tapón de la válvula del neumático y el tapón de protección del conector de la manguera de inflado.
12. Asegúrese de guardar bien el kit de reparación de neumáticos en el vehículo.
13. Conduzca hasta el taller de reparación de neumáticos o concesionario/reparador autorizado más cercano para que instalen un neumático nuevo. Asegúrese de informar al taller de que se ha utilizado un kit de reparación de neumáticos antes de que se desmonte el neumático.
14. Una vez se haya instalado el neumático nuevo, se deben sustituir tanto la manguera de inflado como el contenedor de sellador.

Únicamente se deberán desechar con la basura doméstica normal los contenedores de sellador que estén completamente vacíos. Un centro especialista en neumáticos o su concesionario/reparador autorizado deberán desechar los contenedores de sellador que aún contengan restos de sellador y la manguera de inflado, cumpliendo con los reglamentos locales para la eliminación de desechos.