电动座椅

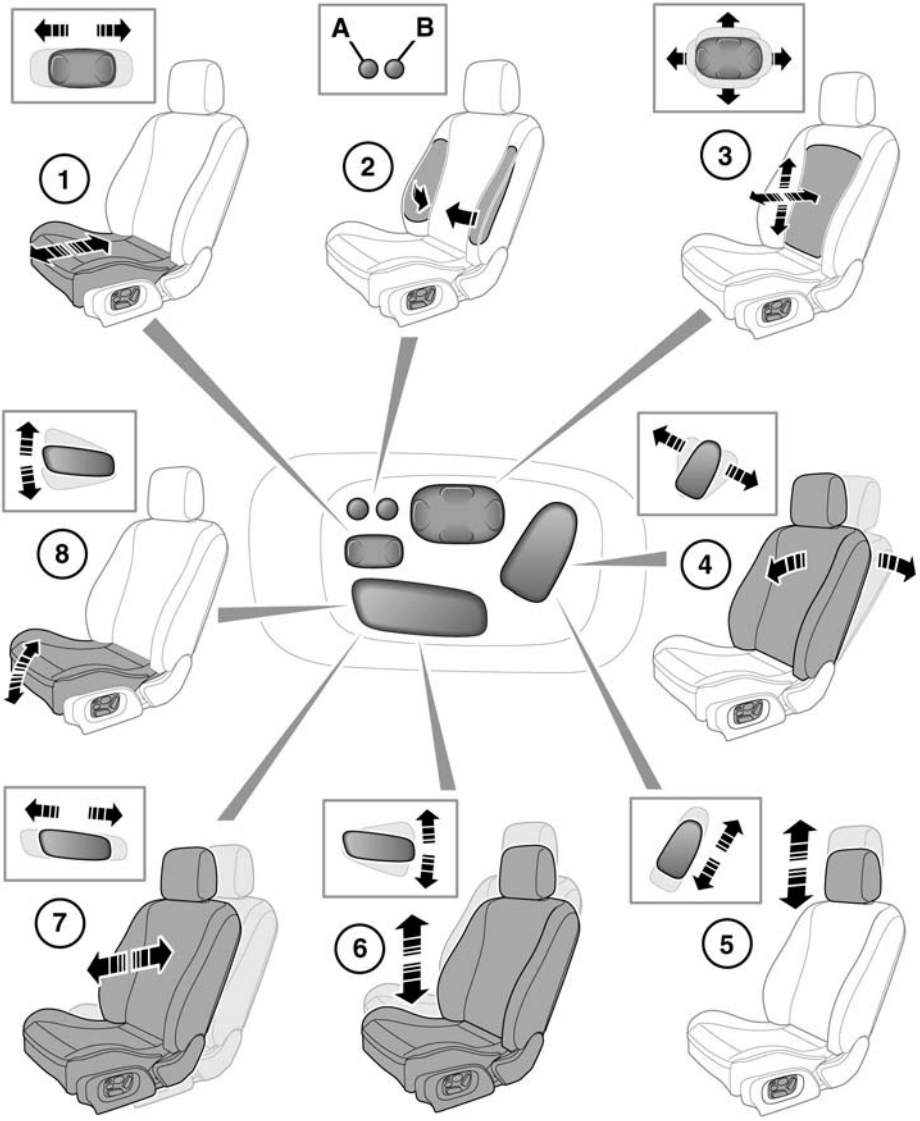

SJ1004

1. 座垫长度调节
2. 支撑垫调节：
   A. 支撑垫充气
   B. 支撑垫放气
3. 腰部支撑调节
4. 座椅靠背角度调节
5. 头枕高度调节
6. 高度调节
7. 前移与后移调节
8. 座垫前倾调节

要调节座椅， Jaguar 智能钥匙必须处于车内而且点火开关必须打开。

驾驶位置记忆

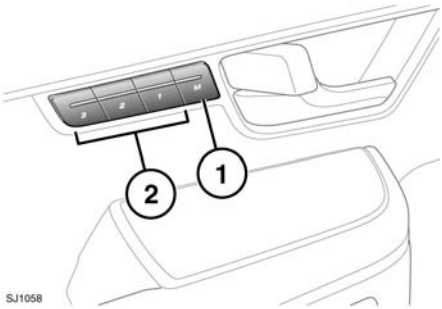

1. 记忆设定按钮
2. 记忆预设

调节驾驶者座椅、转向柱（请参阅 **16，方向盘调节**）和车外后视镜（请参阅 **37，车外后视镜**）后，可以使用驾驶者记忆按钮存储车辆的这些设置。

调节乘客座椅后，可以使用乘客记忆按钮存储这些设置。

1. 按记忆设置按钮，开启记忆功能。
2. 五秒钟内按下其中一个预设按钮，记住当前设置。对于驾驶者设置，信息中心将显示**记忆 1（2 或 3）设置已保存**，并伴随一声钟鸣声，确认已记忆保存设置。

只有在五秒钟时间内，才能记忆保存座椅位置。

在编程设置一个记忆位置时，将会覆盖一个记忆预设的所有现存设置。

调用记忆的位置

按下适当的记忆预设按钮 （对于驾驶者设置，信息中心将显示**记忆 1（2 或 3）设置已调用**）。

座椅移动受限

如果在座椅移动过程中遇到障碍物，座椅将会停止移动，在重置之前，座椅的进一步移动将被限制。

重置座椅：

1. 清除障碍物。
2. 将座椅调节到移动受限的位置。
3. 按住开关至少 2 秒钟以超驰限制。

坐于正确位置

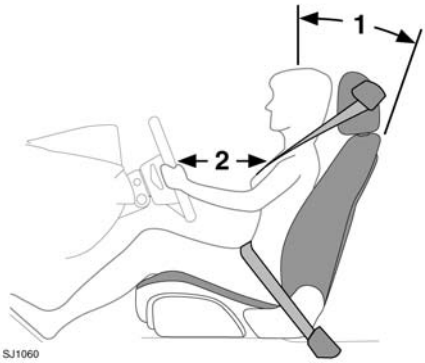

驾驶者和前乘客乘车时不得让座椅处于最大后仰角度位置。

不要在车辆行驶时调整座椅。

座椅、头枕、安全带和安全气囊都有助于保护使用者。正确使用这些装备将为您提供更好的保护，因此，您应遵守以下几点：

1. 坐正坐直，让脊柱底部尽可能后靠，椅背倾斜角度不超过 30 度。
2. 不要把驾驶者座椅移到离方向盘太近的位置。建议的最理想状况是在胸骨与方向盘安全气囊盖板之间至少保持 254 毫米（10 英寸）的距离。以正确的姿势握住方向盘，双臂微弯。

- 调节头枕，使其顶端高于头部中心线。
- 让安全带处于您的颈部至肩膀的中间位置。让安全带跨过您的髋部而非腹部勒紧。
- 确保您的驾驶姿势舒适并从而能全面掌控车辆。

头枕

调节头枕，使其顶端高于头部中心线。若头枕调节不当，在发生碰撞事故时会增大造成死亡或严重伤害的风险。

可以将头枕向前或向后转动。为了在发生碰撞时获得最大程度的保护，应对头枕进行调节，使之尽可能靠近脑后。

切勿在车辆行驶时调整头枕。

要调节头枕的角度，按头枕侧面的锁定按钮，将头枕倾斜到所需的位置。释放按钮锁闭入位。

注意：前头枕无法拆除。