Introduction

Les quelques opérations d'entretien et de vérification nécessaires pour assurer la fiabilité et la sécurité du véhicule dans son utilisation quotidienne sont décrites dans cette section.

N'utilisez que des lubrifiants et liquides conformes aux spécifications recommandées par Jaguar Cars Ltd.

Contrôles réguliers

Par souci de sécurité, il est conseillé d'effectuer les contrôles suivants à la fréquence indiquée, et avant d'entreprendre un long parcours.

Chaque jour

Vérifiez que le réservoir contient suffisamment de carburant pour le parcours prévu, surtout de nuit et avant de vous engager sur des autoroutes.

Vérifiez le niveau du liquide de lave-glace avant de commencer votre parcours.

Chaque semaine

Pneumatiques – Vérifiez l'état et la pression de gonflage des pneus, sans oublier celui de la roue de rechange. Les pressions de gonflage préconisées sont indiquées dans la Section 6 de ce manuel.

Eclairage – Vérifiez que tout l'éclairage extérieur et les indicateurs de direction fonctionnent correctement et que les verres sont propres.

Huile moteur – Véhicule à l'arrêt et sur une aire plane, vérifiez le niveau d'huile et faites l'appoint si nécessaire avec une huile de la qualité appropriée, voir pages 3-3, 3-4, et 3-7.

Circuit de refroidissement – Moteur **froid**, vérifiez le niveau du liquide de refroidissement dans le vase d'expansion, voir pages 3-3, 3-4 et 3-7. Il faut faire rechercher la cause de toute baisse de niveau de liquide par un concessionnaire Jaguar.

Liquide de freins – Vérifiez le niveau du liquide dans le réservoir de liquide de freins, voir pages 3-3 et 3-6. Faites l'appoint si nécessaire avec du liquide homologué neuf.

Le réservoir de liquide de freins est initialement presque plein, mais le niveau baisse progressivement avec l'usure des plaquettes. Si le niveau paraît anormalement bas, il **faut** faire localiser la fuite de liquide par un concessionnaire Jaguar.

Liquide de direction assistée – Moteur froid, vérifiez le niveau de liquide dans le réservoir de liquide de direction assistée, voir pages 3-3 et 3-6. Faites l'appoint si nécessaire avec du liquide conforme à la spécification. Il faut faire rechercher par un concessionnaire Jaguar la cause de toute perte de liquide.

Note : la transmission et, le cas échéant, le surcompresseur sont hermétiquement scellés et par conséquent, il n'est pas possible d'en compléter le plein.

Chaque mois

Lave-glace – Refaites le plein du réservoir avec du liquide recommandé pour lave-glace et de l'eau douce propre, voir pages 3-3 et 3-5. Vérifiez le fonctionnement du lave-glace. Utilisez un additif du liquide de lave-glace Jaguar Windscreen Washer Fluid pour éviter que l'eau ne gèle.

Balais d'essuie-glace – Vérifiez la qualité du balayage. Si vous constatez des traînées ou du broutage, nettoyez le pare-brise comme décrit à la Section 5 et remplacez les balais d'essuie-glace.

Vérification de la pression des pneus

Certaines roues en alliage possèdent un capuchon de valve à vis fendue sur la face de la roue. Pour accéder à la valve, suivez la procédure suivante.

Localisation de l'étui

Un étui contenant un tournevis en T et un adaptateur de valve de roue est rangé dans la boîte à gants.

Pose de l'adaptateur

Localisez le capuchon de la valve de roue à vis fendue sur la face de la roue.

Desserrez-le et déposez-le à l'aide du tournevis (1).

Posez et serrez à la main l'adaptateur (2) sur la valve.

Placez le manomètre sur l'adaptateur et procédez aux mesures.

Note : Les pressions de pneus recommandées sont données à la page 6-7.

Dépose de l'adaptateur et rangement de l'étui

Une fois la pression des pneus vérifiée, desserrez et déposez l'adaptateur. Remettez en place le capuchon de la valve de roue à vis fendue et serrez avec le tournevis.

Remettez l'adaptateur et le tournevis dans leur étui et rangez-le dans la boîte à gants.

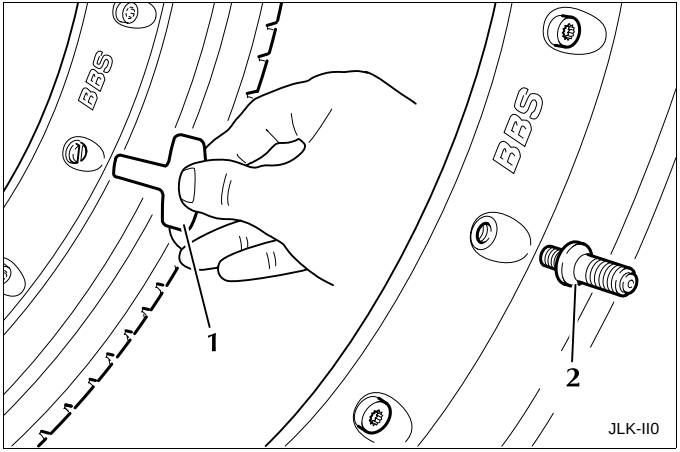

Emplacement des réservoirs et des jauges de niveau

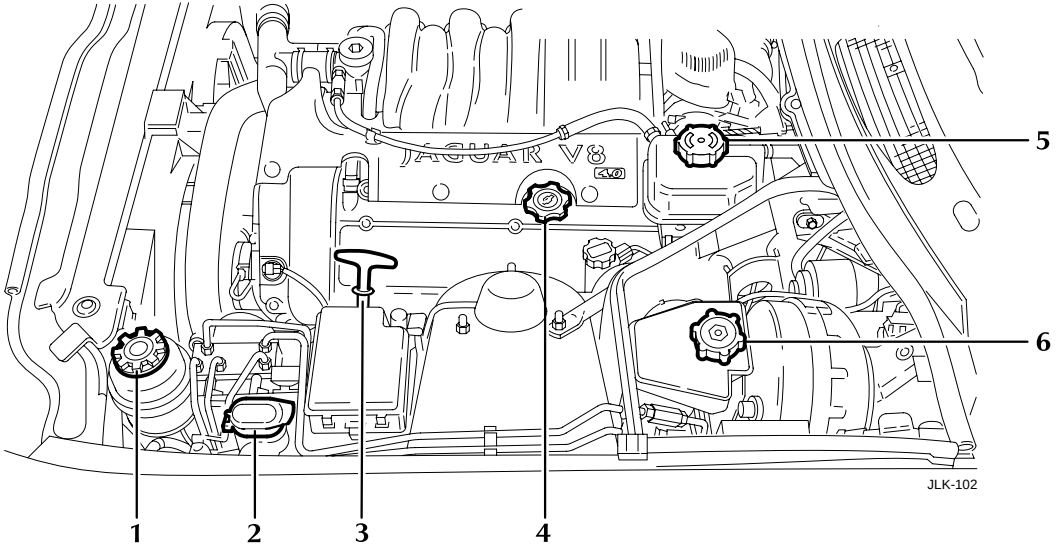

1. Réservoir de direction assistée
2. Réservoir de lave-glace
3. Jauge de niveau d'huile moteur
4. Remplissage d'huile moteur
5. Bouchon de remplissage du réservoir de liquide de refroidissement
6. Réservoir de liquide de freins

Vérification et complément de plein

Contrôle du niveau d'huile moteur et appoint

Vérifiez régulièrement le niveau d'huile après avoir garé le véhicule sur une aire plane.

L'emplacement de la jauge et de l'orifice de remplissage est indiqué à la page 3-3.

Il est préférable de vérifier le niveau d'huile lorsque le véhicule est à l'arrêt depuis quelque temps, c.-à-d. avec un moteur froid.

Si le moteur a démarré, vous ne devez pas vérifier le niveau d'huile tant que le moteur n'a pas atteint sa température normale de fonctionnement.

Arrêtez le moteur et attendez au moins deux minutes que l'huile ait le temps de redescendre dans le carter inférieur.

Retirez la jauge et essuyez-la avec un chiffon non pelucheux. Remettez-la en place, puis retirez-la de nouveau.

Si le niveau atteint ou dépasse le point de repère inférieur de la jauge, il n'est pas nécessaire d'ajouter d'huile.

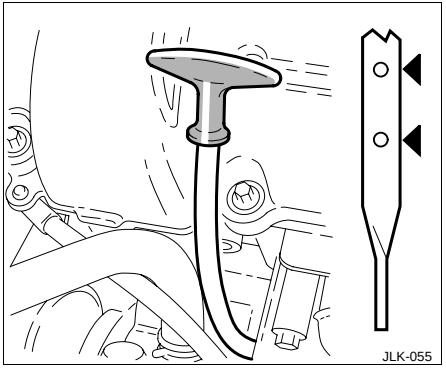

Si le niveau est en-dessous du point de repère inférieur, retirez le bouchon de remplissage et ajoutez 1 litre d'huile de la qualité correcte.

Les spécifications des lubrifiants et des liquides figurent à la page 3-8.

Remettez le bouchon en place et serrez-le fermement.

Le surcompresseur (le cas échéant) est rempli à vie et, par conséquent, le conducteur n'a pas besoin de vérifier le niveau d'huile.

Contrôle du niveau de liquide de refroidissement

Le niveau de liquide de refroidissement ne doit être vérifié qu'à FROID.

Consultez la page 3-3 qui illustre l'emplacement du réservoir du circuit de refroidissement et la page 3-7 qui décrit les caractéristiques techniques du réfrigérant.

AVERTISSEMENT :

Ne retirez pas le bouchon de remplissage et de pressurisation du réservoir du liquide de refroidissement lorsque le moteur est chaud. S'il faut retirer ce bouchon, il convient de se protéger les mains contre la vapeur qui s'échappe et de tourner lentement ce bouchon dans le sens inverse des aiguilles d'une montre jusqu'à ce que de la vapeur sous pression commence à s'échapper. Laissez le bouchon dans cette position jusqu'à ce que le réservoir soit totalement dépressurisé. Ensuite, retirez complètement ce bouchon.

Le niveau de liquide doit atteindre la base du goulot de remplissage du vase d'expansion. Si vous constatez une perte notable de liquide de refroidissement, faites rechercher immédiatement la cause de la fuite par un concessionnaire Jaguar.

Remettez le bouchon en place et serrez-le fermement.

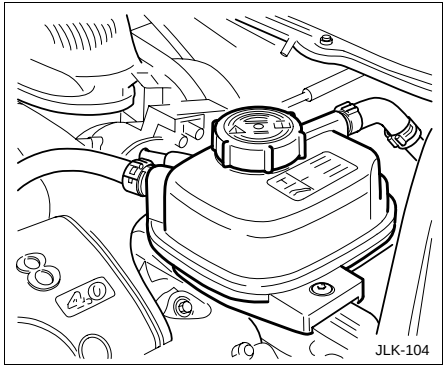

Appoint

Attention : Evitez de répandre de l'antigel car il endommagerait la peinture.

Lorsque le moteur est froid, complétez le plein du réservoir jusqu'à ce que le réfrigérant atteigne la partie inférieure du goulot de remplissage.

Utilisez le mélange correct d'antigel, de réfrigérant et de liquide anti-corrosion (Jaguar Anti-freeze/Coolant/ Corrosion Inhibitor) suivant les indications de la page 3-7.

Contrôle/appoint du réservoir de lave-glace/lave-phares

L'emplacement du réservoir de liquide de lave-glace est indiqué à la page 3-3.

Le réservoir de lave-glace contient le liquide servant au lave-glace et au lave-phares (le cas échéant).

Faites le plein jusqu'à la base du goulot de remplissage avec du liquide Jaguar Windscreen Washer Fluid additionné d'eau propre, de préférence douce, suivant les instructions figurant sur le bidon.

Ne remplissez pas excessivement.

Note : L'emploi d'un liquide non approuvé risque d'affecter le caoutchouc des essuie-glaces et de causer un balayage inefficace et bruyant.

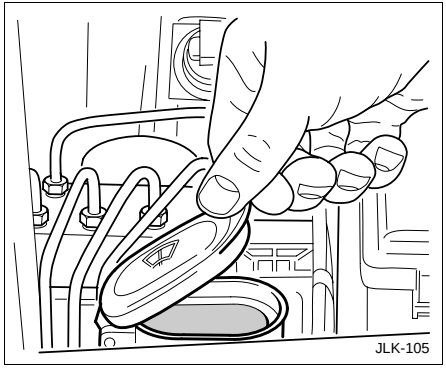

Précautions par temps froid

Pour éviter d'endommager la pompe par temps de gel, utilisez du liquide Jaguar Windscreen Washer Fluid recommandé.

Attention :

1. **Le liquide de lave-glace est toxique et, sous forme concentrée, il est aussi inflammable.**
2. **N'utilisez en aucun cas du liquide pour circuit de refroidissement pour le lave-glace, car il endommagerait la peinture.**

Contrôle/appoint du réservoir de liquide de freins

AVERTISSEMENT :

Le niveau de liquide de freins baisse avec l'usure des plaquettes. Si le niveau est très bas, signalez la perte de liquide au concessionnaire Jaguar le plus proche. Ne conduisez pas le véhicule tant que la cause n'a pas été localisée et réparée.

Attention :

1. **Manipulez le liquide de freins avec précaution car il ne doit pas entrer en contact avec la peinture du véhicule.**
2. **Utilisez toujours du liquide propre provenant d'un bidon neuf. Ne réutilisez jamais du liquide usagé.**

L'emplacement du réservoir de liquide de freins est indiqué à la page 3-3.

Le liquide est visible à travers la paroi translucide du réservoir et doit être maintenu au repère “MAX”.

Si nécessaire, faites l'appoint comme suit :

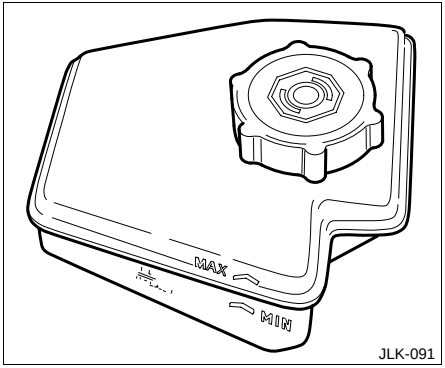

Avant de retirer le bouchon, nettoyez soigneusement le réservoir et le bouchon avec un chiffon non pelucheux pour éviter toute pénétration de corps étrangers dans le réservoir.

Dévissez le bouchon de remplissage puis complétez le plein de liquide de freins Jaguar neuf jusqu'au repère “MAX”. Utilisez du liquide JAGUAR ITT SUPER DOT 4. Il s'agit d'un liquide non minéral à base de polyglycol.

Revissez soigneusement le bouchon de remplissage.

Si vous répandez du liquide de freins, rebouchez le réservoir avant de rincer, pour éviter de contaminer le circuit de freinage.

Contrôle/appoint du réservoir de liquide de direction assistée

Attention : Il est impératif que le circuit de direction assistée ne soit pas contaminé. Utilisez toujours du liquide provenant d'un bidon neuf scellé et nettoyez autour du goulot du réservoir avant et après avoir fait l'appoint. Ne réutilisez jamais du liquide usagé.

L'emplacement du réservoir de liquide de direction assistée est illustré à la page 3-3.

Vérifiez le niveau du liquide quand le moteur est FROID et le véhicule sur une surface plane et horizontale.

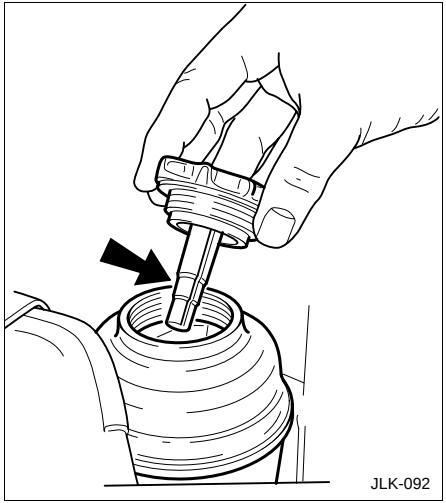

Nettoyez le bouchon du réservoir avec un chiffon et retirez-le. Prenez bien soin de ne pas laisser pénétrer de corps étrangers.

Vérifiez que le niveau de liquide est entre les repères de la jauge.

Le cas échéant, complétez le plein avec du liquide DEXRON III. EVITEZ TOUT REMPLISSAGE EXCESSIF.

Si le niveau est très bas, signalez la perte de liquide au concessionnaire Jaguar le plus proche.

Circuit de refroidissement

Pour faire le plein ou l'appoint du circuit de refroidissement, utilisez un mélange de 50% d'eau pure et de 50% d'antigel Jaguar Anti-freeze Coolant and Corrosion Inhibitor conforme à la spécification WSS M97B44-D de couleur orange, durée de vie prolongée.

Ce mélange antigel offre une protection contre le gel jusqu'à -40°C.

Attention : Ne mélangez pas un antigel d'une spécification différente car cela pourrait endommager le circuit de refroidissement.

Antigel pour moteur

L'antigel à la concentration correcte assure non seulement la protection du moteur contre les dégâts dus au gel en hiver, mais aussi une protection permanente contre la corrosion interne.

N'utilisez que de l'antigel conforme à la spécification WSS M97B44-D, de couleur orange et à durée de vie prolongée. Un antigel de qualité inférieure risque de ne pas posséder l'efficacité suffisante pour protéger le circuit de refroidissement contre le gel et la corrosion.

Le mélange antigel peut rester dans le circuit pendant cinq ans ou 240 000 kilomètres, après quoi le circuit doit être vidangé, rincé et rempli de mélange frais.

AVERTISSEMENT :

Ne laissez pas entrer l'antigel en contact avec la peau ou les yeux. Si cela se produit, rincez immédiatement la zone affectée avec beaucoup d'eau.

Chauffe-bloc

Si le véhicule doit démarrer à des températures égales ou inférieures à -30°C, il est conseillé de monter et d'utiliser un chauffe-bloc. Sinon la courroie d'entraînement risque d'être endommagée.

Pour plus de renseignements, consultez votre concessionnaire Jaguar.

Attention : Le montage d'un chauffe-bloc n'élimine pas (et ne diminue pas) la nécessité de l'antigel dans le circuit de refroidissement.

Huile moteur recommandée

Spécification de l'huile

API SJ / CEE et ACEA A1-98 ou ACEA A3-98

Lorsque le niveau d'huile atteint le point de repère le plus bas, ajoutez un litre d'huile moteur.

Plage de viscosité SAE recommandée en fonction de la température ambiante

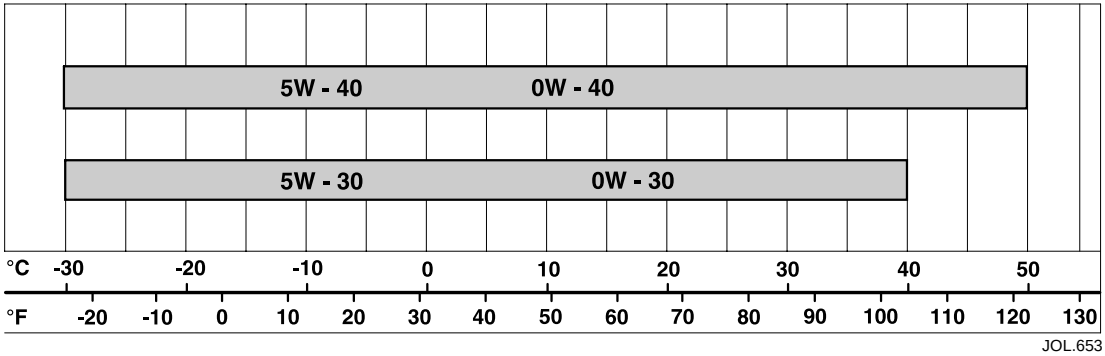

Capacités

		Litres
Huile moteur	– sans refroidisseur d'huile	6,5
	– avec refroidisseur d'huile	7,3

Le pont arrière, la transmission automatique et le surcompresseur (le cas échéant) sont remplis d'huile à vie et ne devraient pas normalement nécessiter d'appoint.

Circuit de refroidissement, avec vase d'expansion et circuit de chauffage :

– Premier remplissage – moteur de 4 litres à aspiration normale	9,5
– Premier remplissage – moteur de 4 litres à surcompresseur	11,5
Réservoir de lave-glace	7,0

Réservoir carburant

	Litres
Capacité de remplissage indiquée (E à F sur la jauge de niveau)	70,0
Capacité non indiquée (En-dessous de E sur la jauge de niveau)	5,0
Capacité de remplissage totale	75,0

Z3Vlc3Q7MjAyNS0xMi0xOVQyMDowODo0NS41MDNaOzIxNi43My4yMTYuMjIyOw==