电动车窗

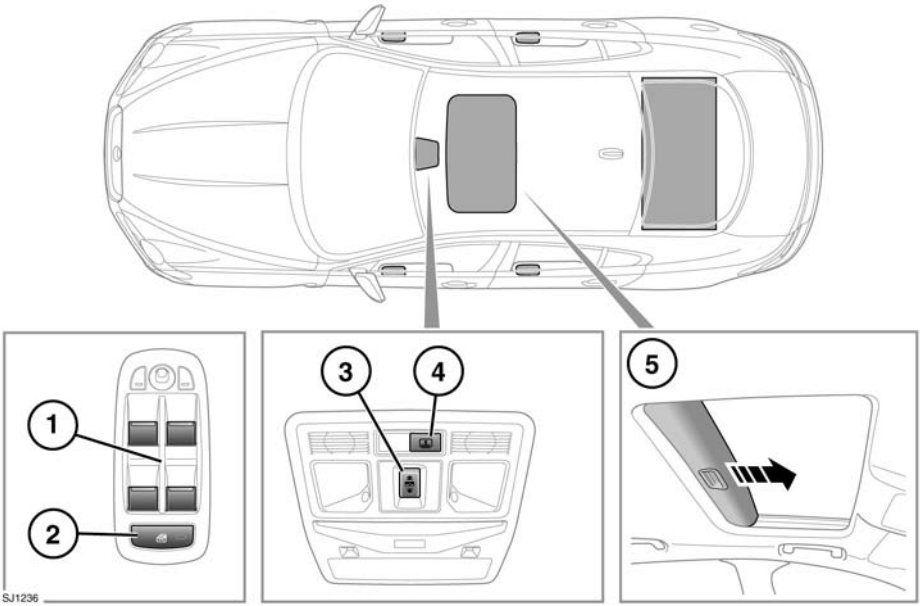

1. 车窗开关。

   只要没有打开任何车门，车窗将在发动机关闭后五分钟内保持工作状态。

2. 后车窗隔离开关。

   如果后座上载有儿童，应使用隔离开关防止对车窗进行操作。

3. 天窗：
   - 在车顶关闭的情况下，短按开关的前部可倾斜车顶。
   - 在车顶关闭的情况下，短按开关的后部可打开车顶。
   - 在车顶打开的情况下，短按开关的前部可完全关闭车顶。
   - 在车顶倾斜的情况下，短按开关的后部可关闭车顶。

   可在任何时候再次按该按钮使车顶停止移动。

   如果在关闭时遇到阻力，天窗将会停止动作，然后完全打开。这是为了避免造成严重伤害或防止对机构造成损坏。

4. 后挡风玻璃遮阳帘。
5. 活动顶篷遮阳帘。车顶倾斜或完全打开时，遮阳帘将自动打开。遮阳帘可在需要时手动打开，但只能在天窗关闭的条件下关闭。

点触式车窗操作

全部四个车窗均具有点触式操作功能。短暂拉起开关然后释放，车窗将会继续上升直到完全关闭。短暂按下开关然后释放，车窗将会继续下降直到完全打开。再次按下或拉起开关将会停止车窗动作。

车窗防夹保护

关闭车窗前，确保没有乘员的任何肢体处于可能被夹住的位置。即使装有防夹系统，仍可能发生严重伤害甚至死亡事故。

防夹保护的设计目的是在检测到障碍物或阻力时停下车窗动作。检查车窗及其缝隙，清除所有障碍。超控程序如下：

1. 尝试关闭车窗。防夹功能将会阻止关闭并降下车窗。
2. 在十秒钟内，再次尝试升起车窗。防夹功能将会阻止关闭并降下车窗。
3. 第三次尝试关闭车窗，这次让开关保持在关闭位置。在按住开关的同时，车窗将会升起。保持按住直到车窗关闭。

注意：如果这一程序未能清除阻塞，或者车窗没有正常工作，则需要重置车窗的运行。请参阅 **154，车窗复位**。

天窗防夹机构

关闭天窗前，确保没有乘员的任何肢体处于可能被夹住的位置。即使装有防夹系统，仍可能发生严重伤害甚至死亡事故。

可以让防夹机构超控，以便在运动受到脏物阻挡时能够让顶篷关闭。要使得防夹机构超控，请按住开关的前端，直到顶篷到达闭合位置。

如果天窗未能正常操作，可能需要将其重置。请参阅 **154，天窗复位**。