轮胎压力监测 （TPM）系统

TPM 系统提供轮胎低压报警，不会对轮胎进行重新充气。气温低时必须使用精密仪表来定期检查轮胎压力。

TPM 系统不能监测轮胎是否损坏。必须定期检查您的轮胎状况，特别是在车辆越野行驶之后。

对轮胎进行充气时，必须小心不要弯曲或损坏 TPM 系统阀门。始终确保充气头端与阀杆的校准。

注意：未经许可的附件可能会对系统形成干扰。若发生干扰，信息中心将显示**轮胎压力监测系统故障**。

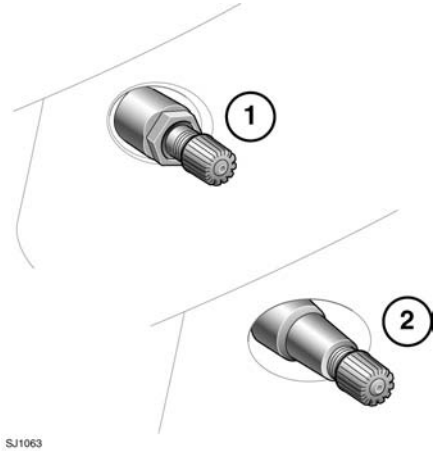

配备了 TPM 系统的车轮可通过其表面上的外部金属锁紧螺母和阀 （**1**）来目测识别。所有未配备 TPM 系统的 Jaguar 车轮都安装有一个橡胶阀 （**2**）。

TPM 系统操作

TPM 系统通过位于各个车轮上的传感器和车内的接收器来监测轮胎压力。传感器和接收器通过射频 （RF）信号来进行通讯。

轮胎压力报警系统包括一个位于仪表板内的黄色报警指示灯，以及信息中心显示的相关信息。

若报警指示灯点亮，尽快停车检查您的轮胎并将其充气到推荐的压力，推荐的压力值标示在轮胎标牌标签上。若频繁发出压力报警，必须找出根源并加以校正。

在多变的气候条件下行驶时，TPM 系统可能会发生间歇性故障。

若 TPM 系统发生故障，报警指示灯开始是闪烁然后一直点亮，以此来提示您发生了故障。此系统故障将伴有文字信息，信息中心将显示**轮胎压力监测系统故障**。在故障得到修复之前，在每个点火循环均会激活 TPM 系统故障故障序列信号。当发生故障时，系统不能监测或给出轮胎低压信号。

TPM 系统的故障原因有多种，包括其他射频系统的干扰，或是车辆上安装了与系统不兼容的轮胎。

临时用备胎及轮胎更换

若安装了临时用备胎，系统将自动识别车轮位置的变化。当车速超过 25 公里 / 小时（18 英里 / 小时）约十分钟之后，将显示详述哪个轮胎受影响的信息 （如**左前**）以及信息**轮胎未监测到**，同时警告指示灯点亮，并且车辆图形上将显示相应的字段。

报警指示灯开始时闪烁，然后一直点亮。若超期使用临时用备胎，将进一步显示消息**轮胎压力监测系统故障**。

在每个点火循环都会显示 TPM 系统故障信息，直到用全功能全尺寸车轮和车胎更换临时用备胎为止。

在调查 TPM 系统故障之前，始终更换掉临时用备胎。在使用全功能全尺寸车轮和车胎更换掉临时用备胎之后，故障可能就会消失。

轮胎压力监测系统不可用

如果将全部四个运行中的车轮和轮胎更换为一套未配备 TPM 系统传感器的车轮和轮胎 （如一套冬季车轮和轮胎），信息中心将显示信息**轮胎压力监测系统不可用**。车轮和轮胎必须装配 TPM 系统传感器，系统才能就轮胎压力低的情况发出报警。

向成套替换的车轮和轮胎装配传感器后，需要一直驾驶车辆，直到 TPM 系统识别出传感器，然后 TPM 才可用 （信息中心显示信息**轮胎压力监测系统可用**）。

轮胎更换

始终让有资质的技术员来维修或更换您的轮胎。

在拆卸和重新安装轮胎时务必小心，避免胎圈与传感器接触，否则传感器可能会损坏或不能工作。

在每次轮胎更换时，都要相应地更换阀杆密封件、垫圈、螺母、阀芯及盖帽。若阀门锁定螺母松动，则必须更换阀杆密封件、垫圈和螺母。必须用正确的扭矩和相关工具将传感器单元和螺母重新安装。若未能执行这些措施，可能会导致车辆损坏。

旋开阀门锁紧螺母即可从车轮上拆下传感器。

传感器更换

若需要更换传感器，必须由经销商 / 授权维修厂来进行。

更换的传感器应该安装到运行中的车轮，以使其能被系统识别。在系统准备好检测新传感器之前，车辆在传感器装配过程中需要静置 15 分钟。传感器更换后，车辆必须至少行驶 15 分钟，然后保持静止 15 分钟以激活 TPM 系统的全部功能。

若任何车轮的 TPM 系统报警未清除，甚至轮胎压力正确且车速超过 25 公里 / 小时（18 英里 / 小时）并持续约十分钟后也未能清除报警，请尽快向有资质的人员寻求帮助。